JOHNSD&O

乔力以电机

立體停車設備專用減速電機

蘇州喬力以機械設備有限公司

Suzhou Qiao Li Yi Mechanical equipment co., LTD

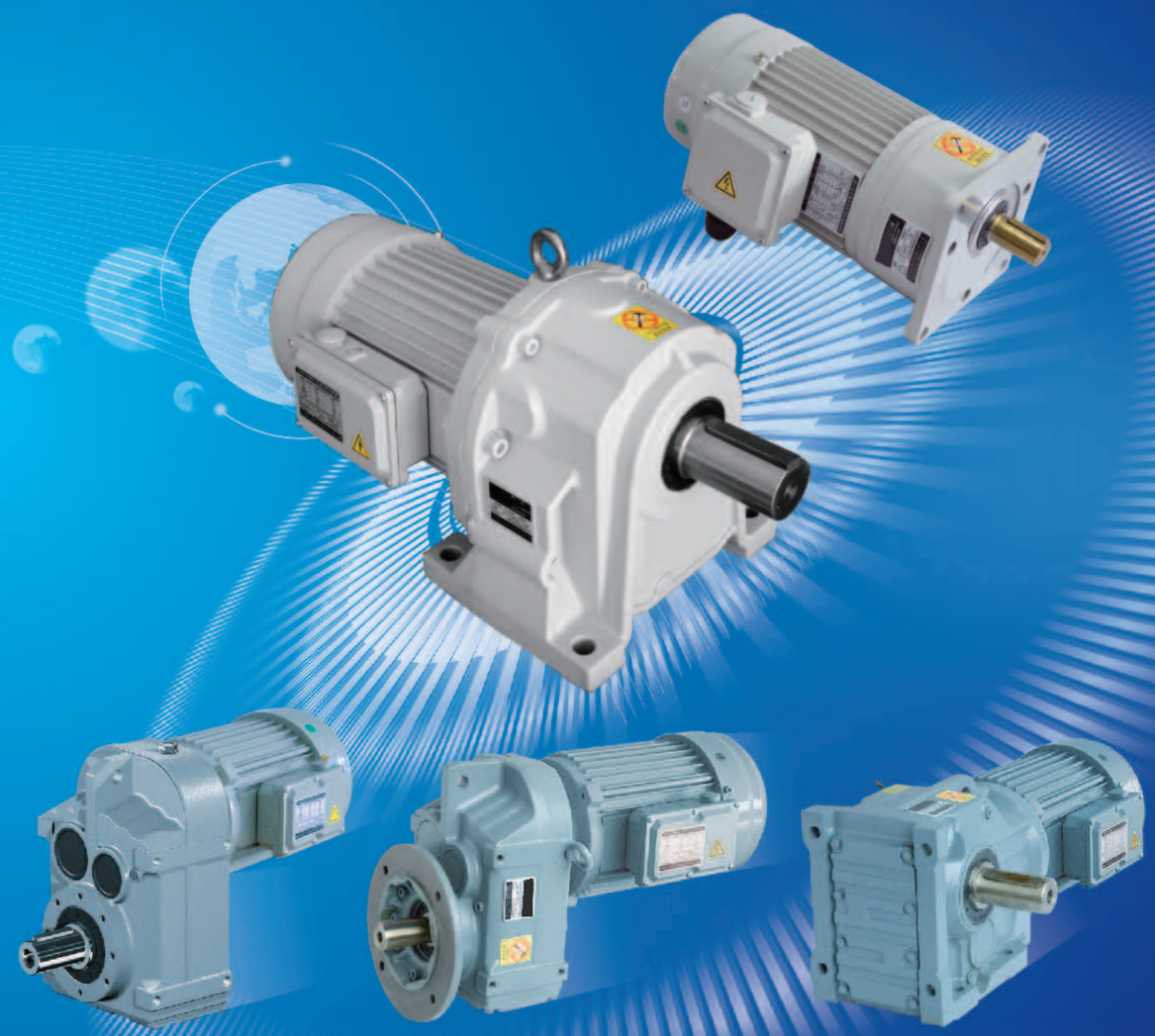

地址：江蘇省蘇州市相城區太平鎮聚金路11號　Add：No.11 Junjin Road,Taiping Town, Xiangcheng District, Suzhou

電話/Tel：0512-65719023　傳真/Fax：0512-65719022　郵箱/E-mail：qiaoliyi@szqly.cn　網址/Web：http://www.szqly.cn

目 錄
Contents

公司簡介及產品介紹 >>>

公司簡介及產品介紹 1
喬力以電機產品實物圖 2
電源接線盒與出線口方向 3

產品尺寸圖 >>>

0.2KW 4
0.4KW 5,6
0.75KW 7,8
1.5KW 9,10,11
2.2KW 12,13,14
3.7KW 15
5.5KW 16
7.5KW 17
帶手柄釋放剎車減速電機 18

減速電機使用說明書 >>>

電源裝置及接線方式 19
減速電機使用說明書 20,21,22,23
精密檢測設備 24
進口數控加工設備 25

公司簡介及產品介紹

高技術，厚品質，創行業領先科技。

蘇州喬立以機械設備有限公司，位于江蘇省蘇州市，是一家集機械式立體停車設備專用的減速電機、防墜落安全器、牽引電磁鐵等配套產品研發、設計、制造、銷售、服務爲一體的綜合性國家級高科技企業。

以質量爲生命，因實力而立足。

公司一直奉行“以質量爲企業生命”的質量方針，通過了ISO9001、3C認證（中國國家强制性產品認證）、CE認證、特種設備型式試驗認證，擁有產品外觀開發和結構設計的多項專利。建立了對全過程進行控制、嚴謹且持續有效的質量保證體系，確保以優質的工作質量輸出合格的產品質量和服務。

誠信合作，匠心服務。

我們以創造客户價值爲企業文化的核心價值觀，把服務做到超出客户的期望，創造客户價值，在客户對產品極致滿意的基礎上，更爲客户提供更多服務。由產品爲紐帶，結識商業知已，建立龐大的商業系統，讓代理商、加盟商、直接客户均成因我們而收益。

產品介紹

堅研發，勇創新，值得信賴的JOHNSD&O品牌。

◆公司成功在德國注册JOHNSD&O品牌，并建立了擁有德國技術的研發機構；
◆聯合國内外知名大學、院校教授和教研室，組建了具有前沿研發和創新能力的技術中心；
◆憑借多年的爲臺灣減速電機代加工積累的豐富經驗和持續改進，本公司成功推出了“FE型立式偏心”、“多馬力D型.卧式”、“D型.TBS卧式配手柄剎車”、“多類型防墜落裝置”、CNC數控機床專用減速電機、自動化設備或生產綫專用齒輪減速機、(制動器)(變頻)(特殊)電機、減速機、制動器組件、單三相電機、齒輪/傳動/控制組件、制造進出口貿貿等系列產品，廣泛應用予機械式立體停車設備、電梯、自動化倉庫等領域。

設計輕便型，品質高級别。

◆公司產品注重品質和性能，無論是馬達部還是減速器部、電磁制動部，都做到了產品外形美觀、體積小、簡單可靠、安裝檢修易、耐用持久且備品備件充足、通用性高、節能環保。
◆馬達部采用高耐熱等級的絶緣材料，輸出扭矩穩定、使用壽命高，適合于不同的溫度、濕度、灰塵、雨水等級。
◆減速機零件采用優質合金鋼經滲碳淬火加研磨處理，達到高硬度高耐磨性齒面且心部韌性高、耐衝擊，具有優异的綜合力學性能。
◆采用進口軸承和高性能潤滑油，整機噪音低、耐久性、可靠性高。
◆剎車部反應敏捷、定位準確，整機產品防水、防潮、防塵，最高可達防護等級IP67級别。

我們自信：喬力以品牌是廣大業界朋友們首選的價廉物美之品牌之一。

資質 業績 專利

電源接線盒與出線口方向

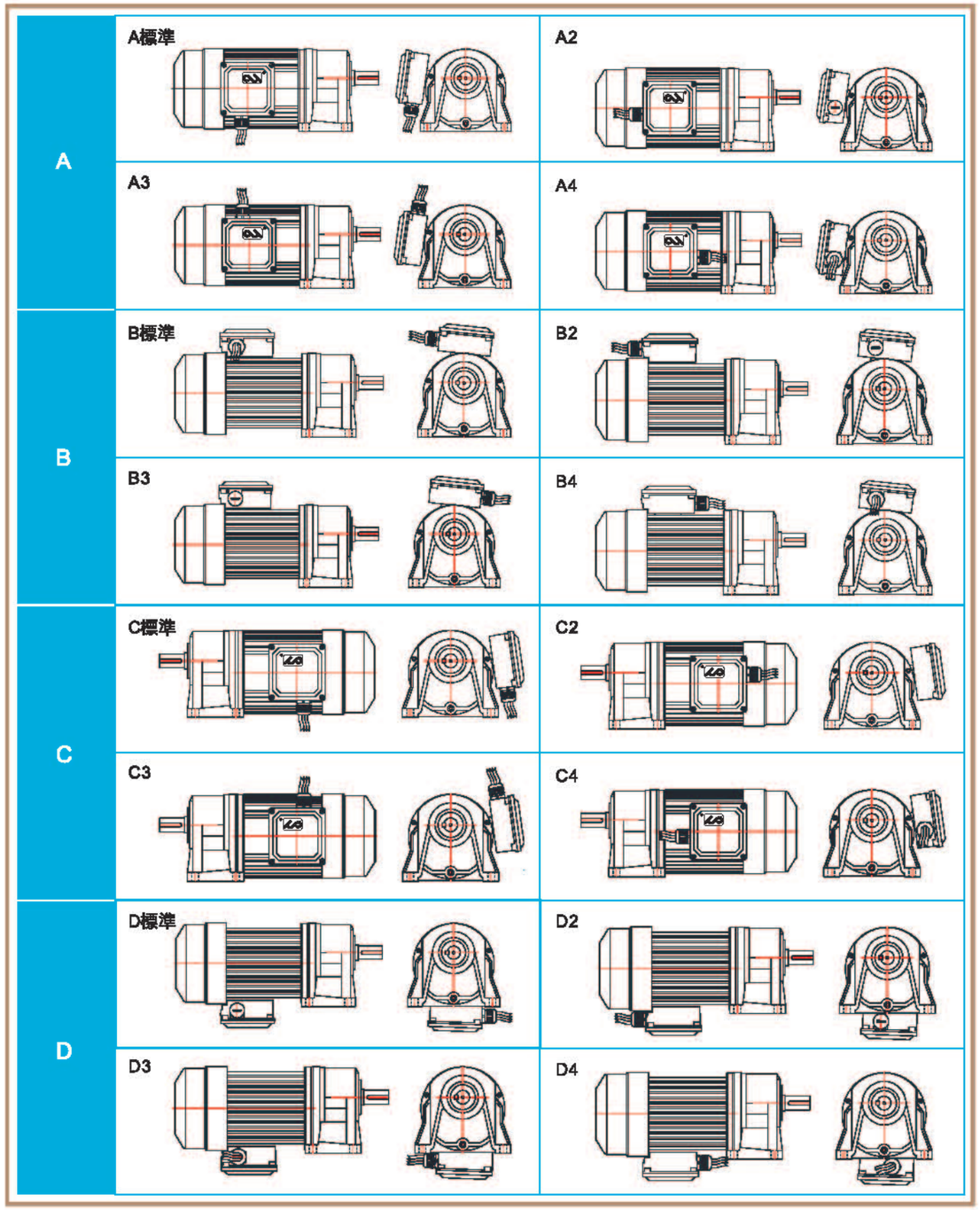

備註：以上型號橫移電機均能做，升降電機除A2、B2、C2、D2款外其他均能做。

0.2KW

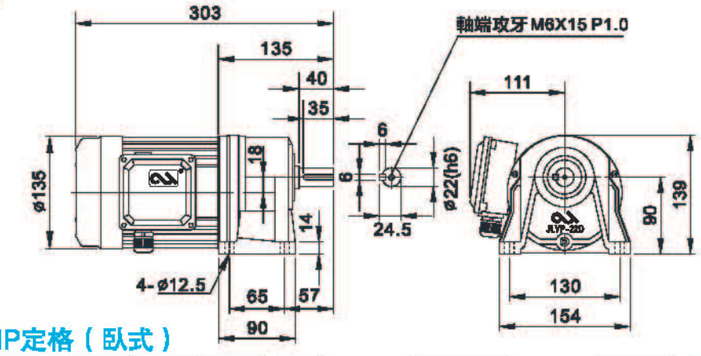

※ JLYP-22DX 1/4HP定格（臥式）

減速機					
輸出軸轉速	47.5	36.14	31.03	28.81	23.44
公稱比數	1/30	1/40	1/45	1/50	1/60
扭矩kg-m	3.77	4.96	5.78	6.22	7.65
出力軸荷重kg	200	200	200	200	200

馬達				
馬達	三相	絕緣等級	F/H	
使用額度	定格15分	防護等級	IP55/IP68	
頻率	50HZ	滿載轉速	1420	
電壓	380V	滿載電流	0.75A	

剎車	
靜摩擦力	0.4kg-M
制動率	≥200%
動作電流	DC 0.12A

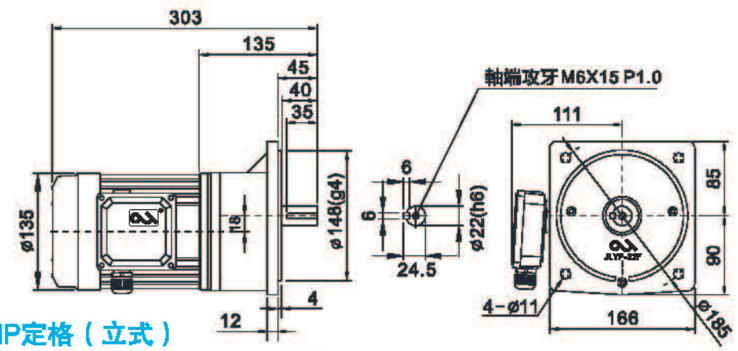

※ JLYP-22FX 1/4HP定格（立式）

減速機					
輸出軸轉速	47.5	36.14	31.03	28.81	23.44
公稱比數	1/30	1/40	1/45	1/50	1/60
扭矩kg-m	3.77	4.96	5.78	6.22	7.65
出力軸荷重kg	200	200	200	200	200

馬達				
馬達	三相	絕緣等級	F/H	
使用額度	定格15分	防護等級	IP55/IP68	
頻率	50HZ	滿載轉速	1420	
電壓	380V	滿載電流	0.75A	

剎車	
靜摩擦力	0.4kg-M
制動率	≥200%
動作電流	DC 0.12A

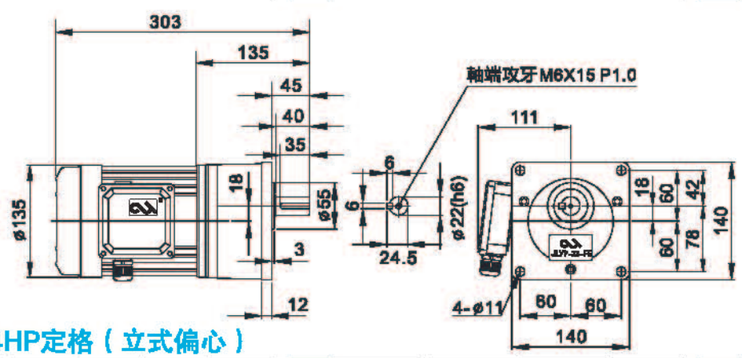

※ JLYP-22FEX 1/4HP定格（立式偏心）

減速機					
輸出軸轉速	47.5	36.14	31.03	28.81	23.44
公稱比數	1/30	1/40	1/45	1/50	1/60
扭矩kg-m	3.77	4.96	5.78	6.22	7.65
出力軸荷重kg	200	200	200	200	200

馬達				
馬達	三相	絕緣等級	F/H	
使用額度	定格15分	防護等級	IP55/IP68	
頻率	50HZ	滿載轉速	1420	
電壓	380V	滿載電流	0.75A	

剎車	
靜摩擦力	0.4kg-M
制動率	≥200%
動作電流	DC 0.12A

※以上尺寸如有變動不另行通知，其他比數及特殊要求可定制

0.4KW

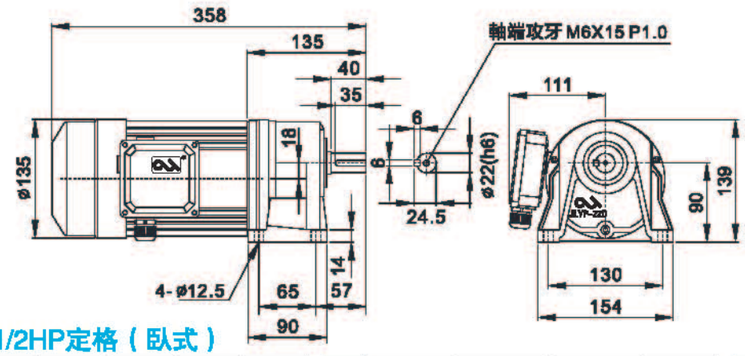

※ JLYP-22DX 1/2HP定格（臥式）

減速機					
輸出軸轉速	48.67	33.43	32.3	28.3	23.94
公稱比數	1/30	1/40	1/45	1/50	1/60
扭矩kg-m	7.37	10.73	11.1	12.67	14.98
出力軸荷重kg	200	200	200	200	200

馬達				
馬達	三相	絕緣等級	F/H	
使用額度	定格15分	防護等級	IP55/IP68	
頻率	50HZ	滿載轉速	1420	
電壓	380V	滿載電流	1.4A	

剎車	
靜摩擦力	0.52kg-M
制動率	≥200%
動作電流	DC 0.12A

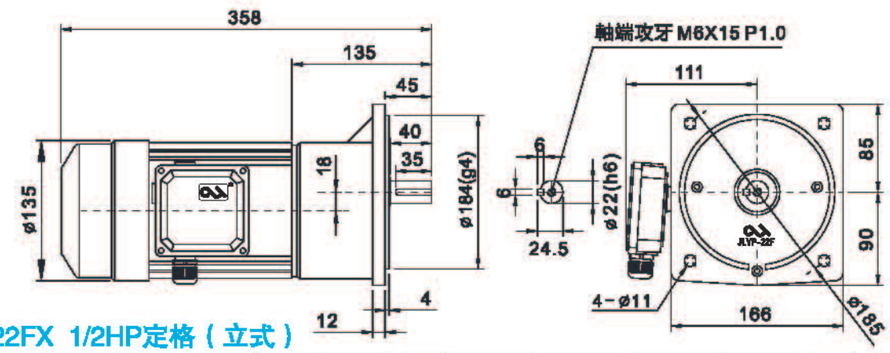

※ JLYP-22FX 1/2HP定格（立式）

減速機					
輸出軸轉速	48.67	33.43	32.3	28.3	23.94
公稱比數	1/30	1/40	1/45	1/50	1/60
扭矩kg-m	7.37	10.73	11.1	12.67	14.98
出力軸荷重kg	200	200	200	200	200

馬達				
馬達	三相	絕緣等級	F/H	
使用額度	定格15分	防護等級	IP55/IP68	
頻率	50HZ	滿載轉速	1420	
電壓	380V	滿載電流	1.4A	

剎車	
靜摩擦力	0.52kg-M
制動率	≥200%
動作電流	DC 0.12A

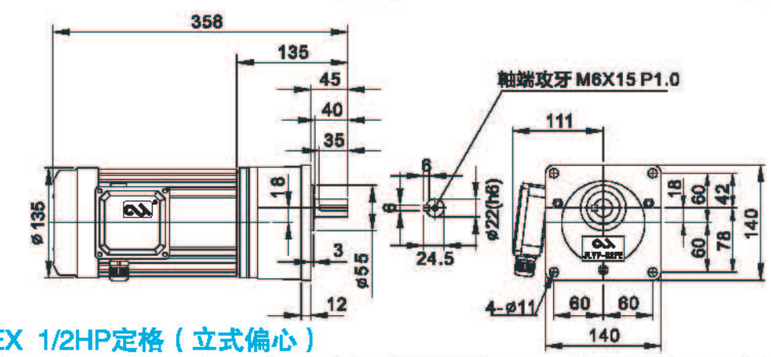

※ JLYP-22FEX 1/2HP定格（立式偏心）

減速機					
輸出軸轉速	48.67	33.43	32.3	28.3	23.94
公稱比數	1/30	1/40	1/45	1/50	1/60
扭矩kg-m	7.37	10.73	11.1	12.67	14.98
出力軸荷重kg	200	200	200	200	200

馬達				
馬達	三相	絕緣等級	F/H	
使用額度	定格15分	防護等級	IP55/IP68	
頻率	50HZ	滿載轉速	1420	
電壓	380V	滿載電流	1.4A	

剎車	
靜摩擦力	0.52kg-M
制動率	≥200%
動作電流	DC 0.12A

※以上尺寸如有變動不另行通知，其他比數及特殊要求可定制

0.4KW

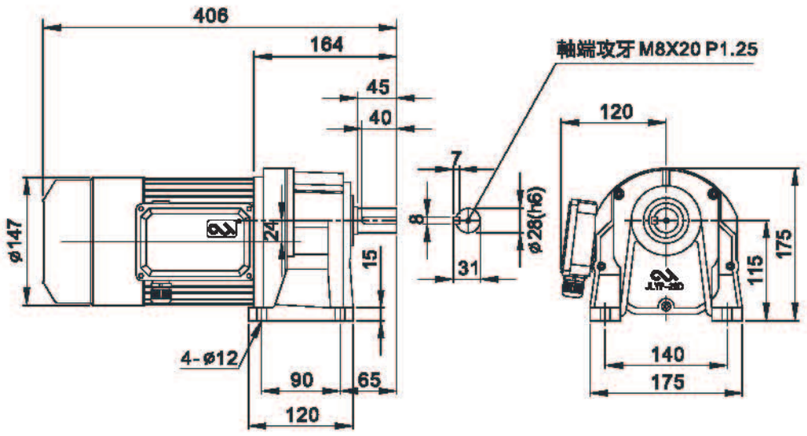

※ JLYP-28DX 1/2HP定格（臥式）

減速機						
輸出軸轉速	34.16	31.35	27.87	23.88	17.6	14.66
公稱比數	1/40	1/45	1/50	1/60	1/80	1/100
扭矩kg-m	10.5	11.44	12.87	15.02	20.38	24.46
出力軸荷重kg	400	400	400	400	400	400

馬達			
馬達	三相	絕緣等級	F/H
使用額度	定格15分	防護等級	IP55/IP68
頻率	50HZ	滿載轉速	1420
電壓	380V	滿載電流	1.3A

剎車	
靜摩擦力	0.52kg-M
制動率	≥200%
動作電流	DC 0.12A

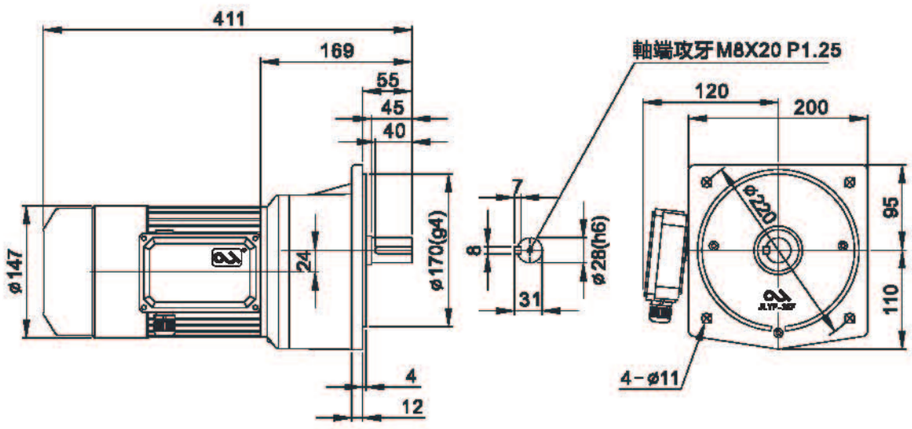

※ JLYP-28FX 1/2HP定格（立式）

減速機						
輸出軸轉速	34.16	31.35	27.87	23.88	17.6	14.66
公稱比數	1/40	1/45	1/50	1/60	1/80	1/100
扭矩kg-m	10.5	11.44	12.87	15.02	20.38	24.46
出力軸荷重kg	400	400	400	400	400	400

馬達			
馬達	三相	絕緣等級	F/H
使用額度	定格15分	防護等級	IP55/IP68
頻率	50HZ	滿載轉速	1420
電壓	380V	滿載電流	1.3A

剎車	
靜摩擦力	0.52kg-M
制動率	≥200%
動作電流	DC 0.12A

※以上尺寸如有變動不另行通知，其他比數及特殊要求可定制

0.75KW

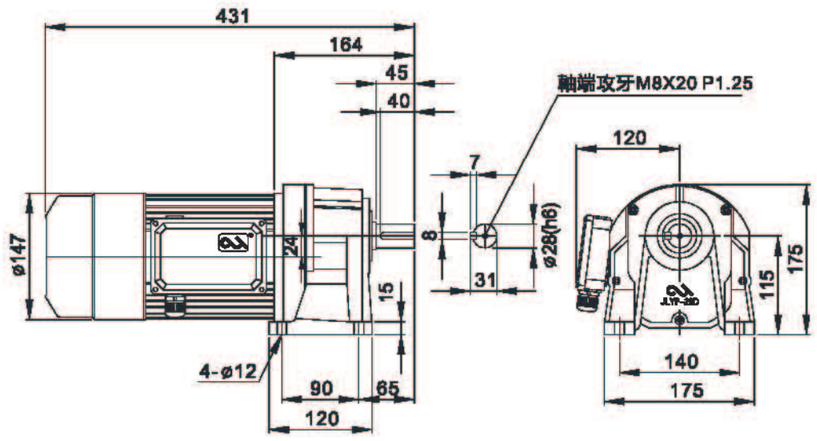

※ JLYP-28DX 1HP定格（臥式）

減速機				
輸出軸轉速	34.16	31.35	27.86	23.88
公稱比數	1/40	1/45	1/50	1/60
扭矩kg-m	19.68	21.45	24.13	28.16
出力軸荷重kg	400	400	400	400

馬達			
馬達	三相	絕緣等級	F/H
使用額度	定格15分	防護等級	IP55/IP68
頻率	50HZ	滿載轉速	1420
電壓	380V	滿載電流	2.2A

剎車	
靜摩擦力	0.9kg-M
制動率	≥200%
動作電流	DC 0.229A

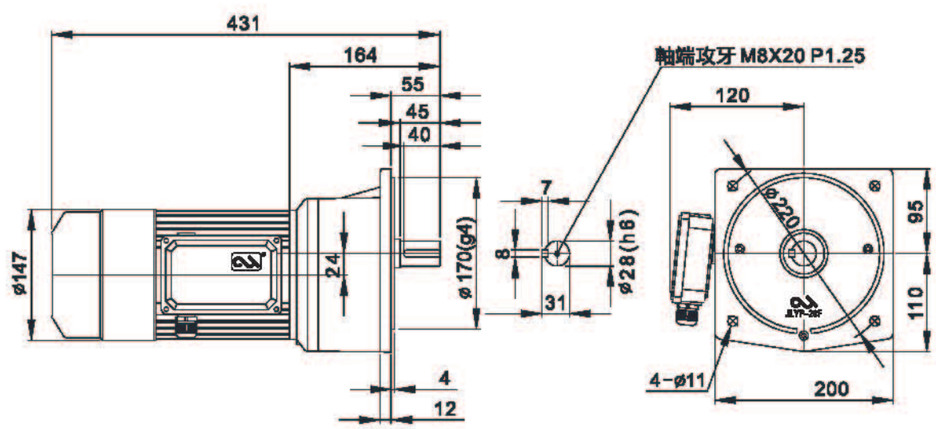

※ JLYP-28FX 1HP定格（立式）

減速機				
輸出軸轉速	34.16	31.35	27.86	23.88
公稱比數	1/40	1/45	1/50	1/60
扭矩kg-m	19.68	21.45	24.13	28.16
出力軸荷重kg	400	400	400	400

馬達			
馬達	三相	絕緣等級	F/H
使用額度	定格15分	防護等級	IP55/IP68
頻率	50HZ	滿載轉速	1420
電壓	380V	滿載電流	2.2A

剎車	
靜摩擦力	0.9kg-M
制動率	≥200%
動作電流	DC 0.229A

※以上尺寸如有變動不另行通知，其他比數及特殊要求可定制

0.75KW

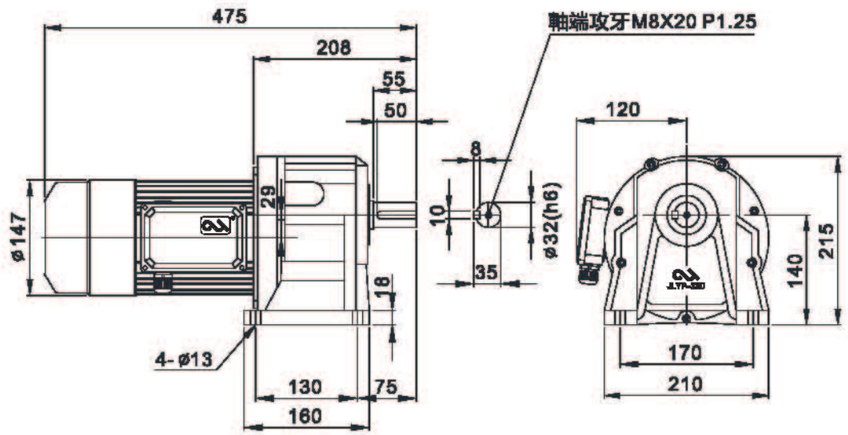

※ JLYP-32DX 1HP定格（卧式）

減速機	輸出軸轉速	35.17	28.14	23.56	20.46	19.03	15.8
	公稱比數	1/40	1/50	1/60	1/70	1/75	1/90
	扭矩kg-m	19.12	23.89	28.54	32.86	35.33	42.56
	出力軸荷重kg	600	600	600	600	600	600

馬達	馬達	三相	絕緣等級	F/H
	使用額度	定格15分	防護等級	IP55/IP68
	頻率	50HZ	滿載轉速	1420
	電壓	380V	滿載電流	2.2A

剎車	靜摩擦力	0.9kg-M
	制動率	≥200%
	動作電流	DC 0.229A

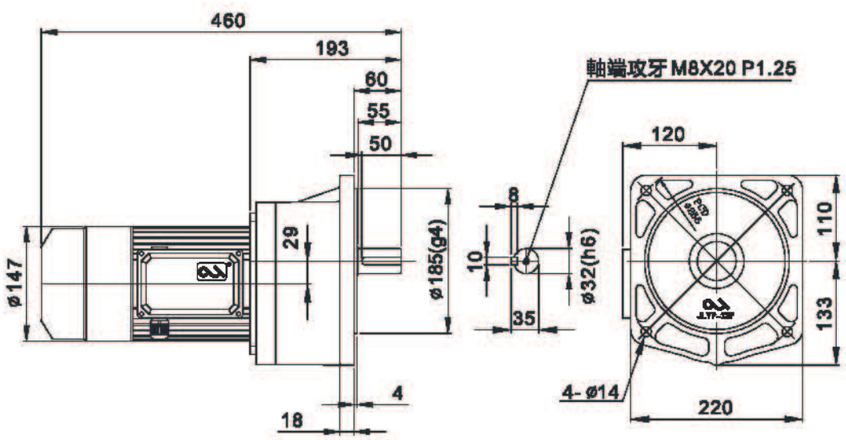

※ JLYP-32FX 1HP定格（立式）

減速機	輸出軸轉速	35.17	28.14	23.56	20.46	19.03	15.8
	公稱比數	1/40	1/50	1/60	1/70	1/75	1/90
	扭矩kg-m	19.12	23.89	28.54	32.86	35.33	42.56
	出力軸荷重kg	600	600	600	600	600	600

馬達	馬達	三相	絕緣等級	F/H
	使用額度	定格15分	防護等級	IP55/IP68
	頻率	50HZ	滿載轉速	1420
	電壓	380V	滿載電流	2.2A

剎車	靜摩擦力	0.9kg-M
	制動率	≥200%
	動作電流	DC 0.229A

※以上尺寸如有變動不另行通知，其他比數及特殊要求可定制

1.5KW

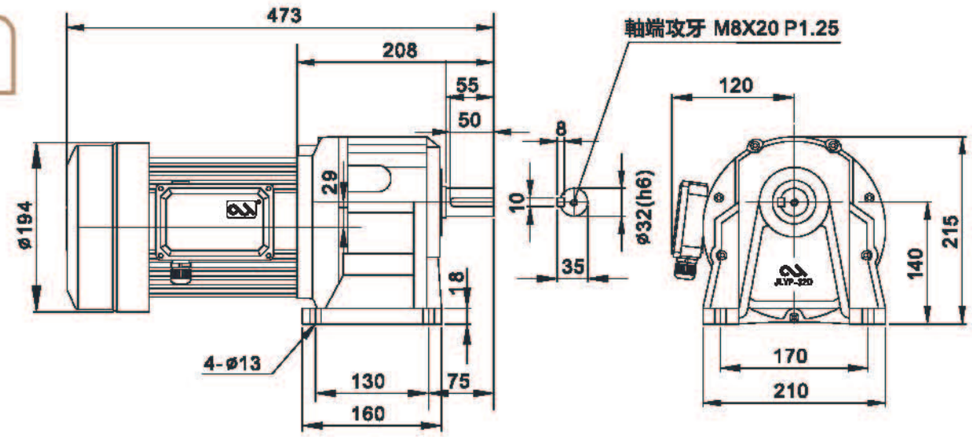

※ JLYP-32DX 2HP定格（卧式）

減速機	輸出軸轉速	47.9	34.87	28.36	24.25
	公稱比數	1/30	1/40	1/50	1/60
	扭矩kg-m	28.08	38.57	47.42	55.46
	出力軸荷重kg	600	600	600	600

馬達	馬達	三相	絕緣等級	F/H
	使用額度	定格15分	防護等級	IP55/IP68
	頻率	50HZ	滿載轉速	1420
	電壓	380V	滿載電流	4.2A

剎車	靜摩擦力	4.0kg-M
	制動率	≥200%
	動作電流	DC 0.58A

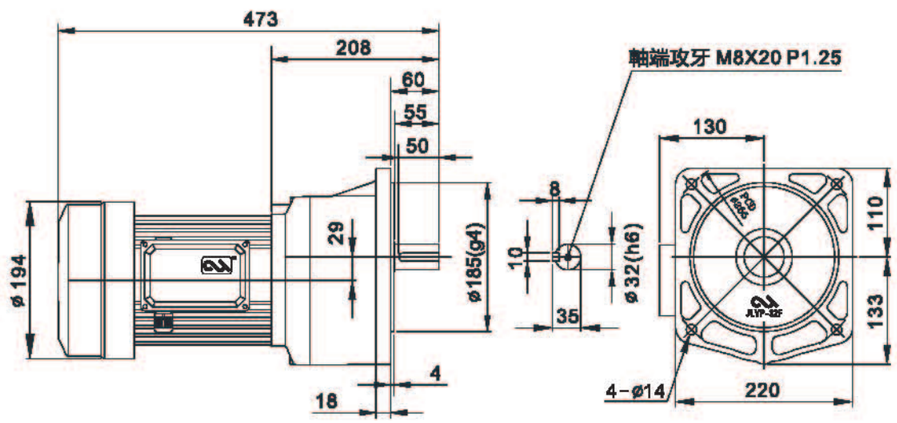

※ JLYP-32FX 2HP定格（立式）

減速機	輸出軸轉速	47.9	34.87	28.36	24.25
	公稱比數	1/30	1/40	1/50	1/60
	扭矩kg-m	28.08	38.57	47.42	55.46
	出力軸荷重kg	600	600	600	600

馬達	馬達	三相	絕緣等級	F/H
	使用額度	定格15分	防護等級	IP55/IP68
	頻率	50HZ	滿載轉速	1420
	電壓	380V	滿載電流	4.2A

剎車	靜摩擦力	4.0kg-M
	制動率	≥200%
	動作電流	DC 0.58A

※以上尺寸如有變動不另行通知，其他比數及特殊要求可定制

1.5KW

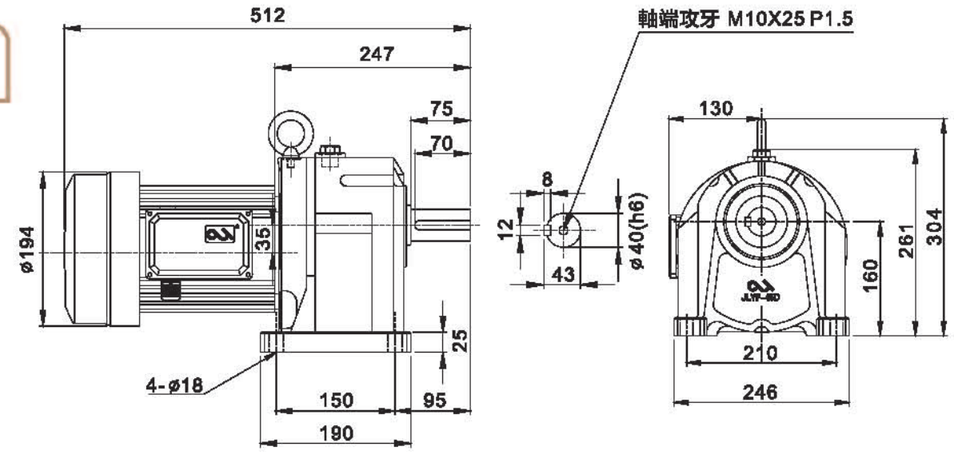

※ JLYP-45DX-40 2HP定格（臥式）

減速機							
	輸出軸轉速	35.41	28.78	23.74	19.85	17.83	11.69
	公稱比數	1/40	1/50	1/60	1/70	1/80	1/120
	扭矩kg-m	37.98	46.73	56.65	67.75	75.42	115.04
	出力軸荷重kg	1400	1400	1400	1400	1400	1400

馬達				
	馬達	三相	絕緣等級	F/H
	使用額度	定格15分	防護等級	IP55/IP68
	頻率	50HZ	滿載轉速	1420
	電壓	380V	滿載電流	4.2A

剎車		
	靜摩擦力	4.0kg-M
	制動率	≥200%
	動作電流	DC 0.58A

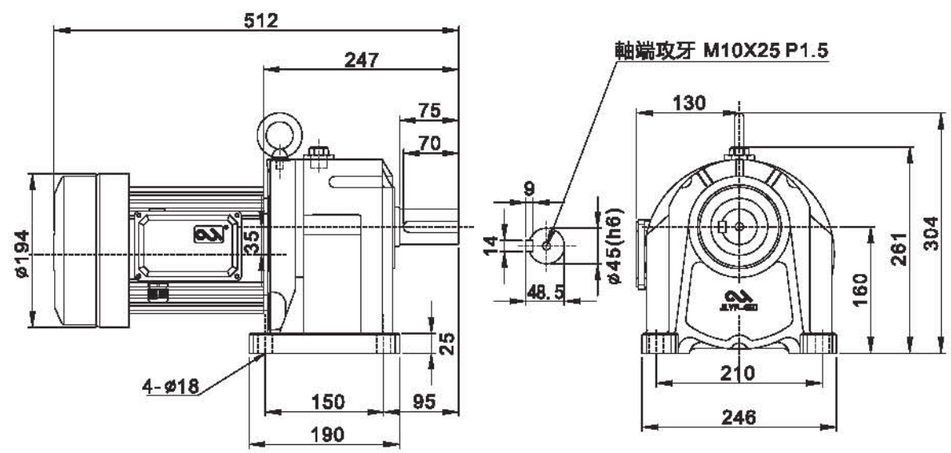

※ JLYP-45DX-45 2HP定格（臥式）

減速機							
	輸出軸轉速	35.41	28.78	23.74	19.85	17.83	11.69
	公稱比數	1/40	1/50	1/60	1/70	1/80	1/120
	扭矩kg-m	37.98	46.73	56.65	67.75	75.42	115.04
	出力軸荷重kg	1600	1600	1600	1600	1600	1600

馬達				
	馬達	三相	絕緣等級	F/H
	使用額度	定格15分	防護等級	IP55/IP68
	頻率	50HZ	滿載轉速	1420
	電壓	380V	滿載電流	4.2A

剎車		
	靜摩擦力	4.0kg-M
	制動率	≥200%
	動作電流	DC 0.58A

※以上尺寸如有變動不另行通知，其他比數及特殊要求可定制

1.5KW

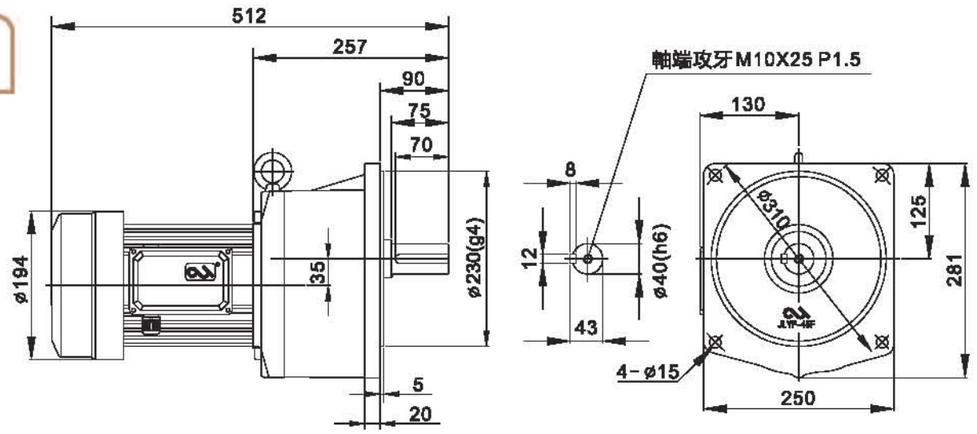

※ JLYP-45FX-40 2HP定格（立式）

減速機							
	輸出軸轉速	35.41	28.78	23.74	19.85	17.83	11.69
	公稱比數	1/40	1/50	1/60	1/70	1/80	1/120
	扭矩kg-m	37.98	46.73	56.65	67.75	75.42	115.04
	出力軸荷重kg	1400	1400	1400	1400	1400	1400

馬達				
	馬達	三相	絕緣等級	F/H
	使用額度	定格15分	防護等級	IP55/IP68
	頻率	50HZ	滿載轉速	1420
	電壓	380V	滿載電流	4.2A

剎車		
	靜摩擦力	4.0kg-M
	制動率	≥200%
	動作電流	DC 0.58A

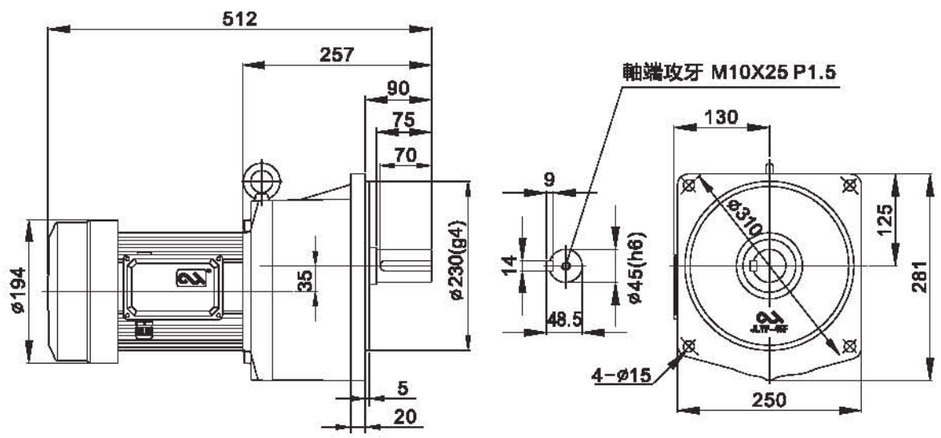

※ JLYP-45FX-45 2HP定格（立式）

減速機							
	輸出軸轉速	35.41	28.78	23.74	19.85	17.83	11.69
	公稱比數	1/40	1/50	1/60	1/70	1/80	1/120
	扭矩kg-m	37.98	46.73	56.65	67.75	75.42	115.04
	出力軸荷重kg	1600	1600	1600	1600	1600	1600

馬達				
	馬達	三相	絕緣等級	F/H
	使用額度	定格15分	防護等級	IP55/IP68
	頻率	50HZ	滿載轉速	1420
	電壓	380V	滿載電流	4.2A

剎車		
	靜摩擦力	4.0kg-M
	制動率	≥200%
	動作電流	DC 0.58A

※以上尺寸如有變動不另行通知，其他比數及特殊要求可定制

2.2KW

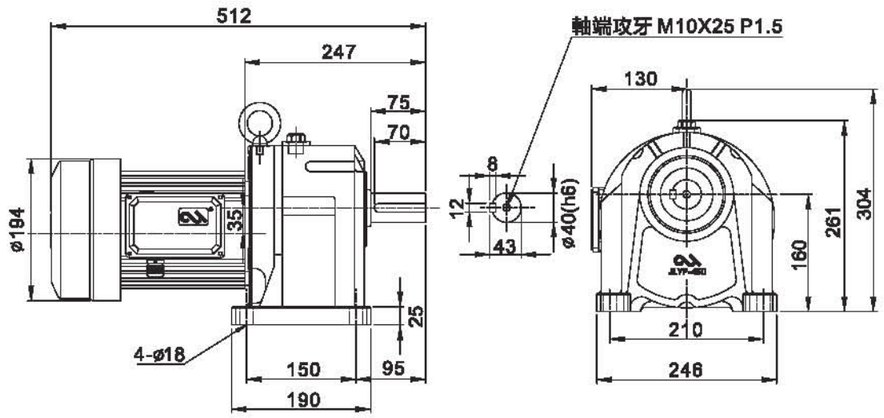

※ JLYP-45DX-40 3HP定格（臥式）

減速機			
	輸出軸轉速	28.78	23.74
	公稱比數	1/50	1/60
	扭矩kg-m	68.53	83.08
	出力軸荷重kg	1400	1400

馬達				
	馬達	三相	絕緣等級	F/H
	使用額度	定格15分	防護等級	IP55/IP68
	頻率	50HZ	滿載轉速	1420
	電壓	380V	滿載電流	5.6A

剎車		
	靜摩擦力	4.0kg-M
	制動率	≥200%
	動作電流	DC 0.58A

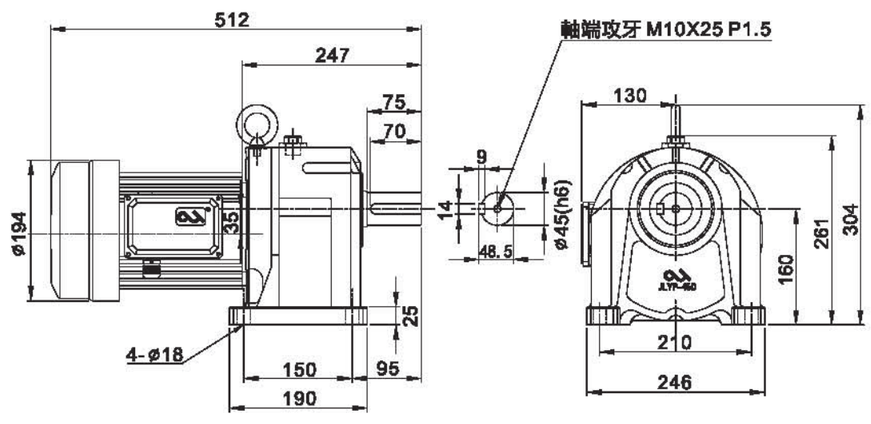

※ JLYP-45DX-45 3HP定格（臥式）

減速機			
	輸出軸轉速	28.78	23.74
	公稱比數	1/50	1/60
	扭矩kg-m	68.53	83.08
	出力軸荷重kg	1600	1600

馬達				
	馬達	三相	絕緣等級	F/H
	使用額度	定格15分	防護等級	IP55/IP68
	頻率	50HZ	滿載轉速	1420
	電壓	380V	滿載電流	5.6A

剎車		
	靜摩擦力	4.0kg-M
	制動率	≥200%
	動作電流	DC 0.58A

※以上尺寸如有變動不另行通知，其他比數及特殊要求可定制

2.2KW

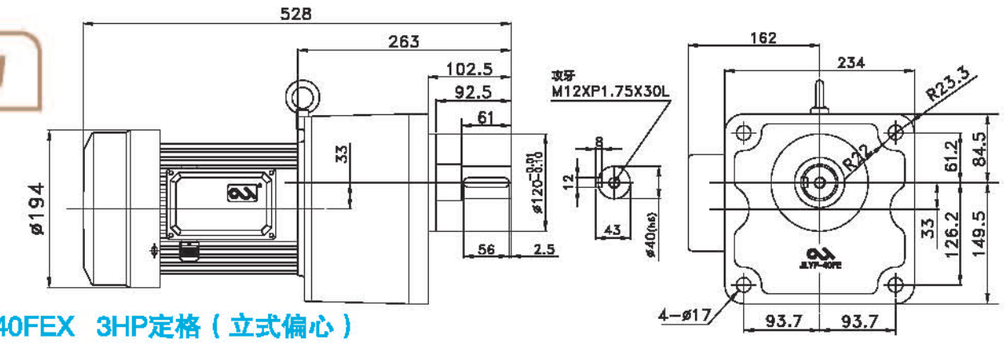

※ JLYP-40FEX 3HP定格（立式偏心）

減速機		
	輸出軸轉速	11.92
	公稱比數	1/120
	扭矩kg-m	165.47
	出力軸荷重kg	1400

馬達				
	馬達	三相	絕緣等級	F/H
	使用額度	定格15分	防護等級	IP55/IP68
	頻率	50HZ	滿載轉速	1420
	電壓	380V	滿載電流	5.6A

剎車		
	靜摩擦力	4.0kg-M
	制動率	≥200%
	動作電流	DC 0.58A

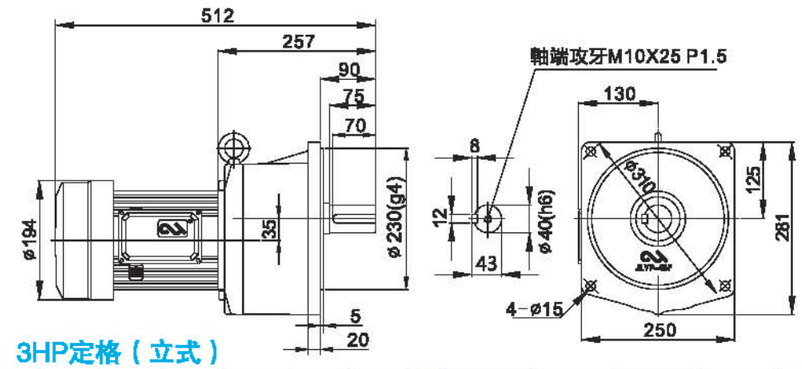

※ JLYP-45FX 3HP定格（立式）

減速機							
	輸出軸轉速	28.78	23.74	18.72	17.83	15.6	14.32	11.69
	公稱比數	1/50	1/60	1/75	1/80	1/90	1/100	1/120
	扭矩kg-m	68.53	83.08	105.36	110.62	126.43	137.74	168.72
	出力軸荷重kg	1400	1400	1400	1400	1400	1400	1400

馬達				
	馬達	三相	絕緣等級	F/H
	使用額度	定格15分	防護等級	IP55/IP68
	頻率	50HZ	滿載轉速	1420
	電壓	380V	滿載電流	5.6A

剎車		
	靜摩擦力	4.0kg-M
	制動率	≥200%
	動作電流	DC 0.58A

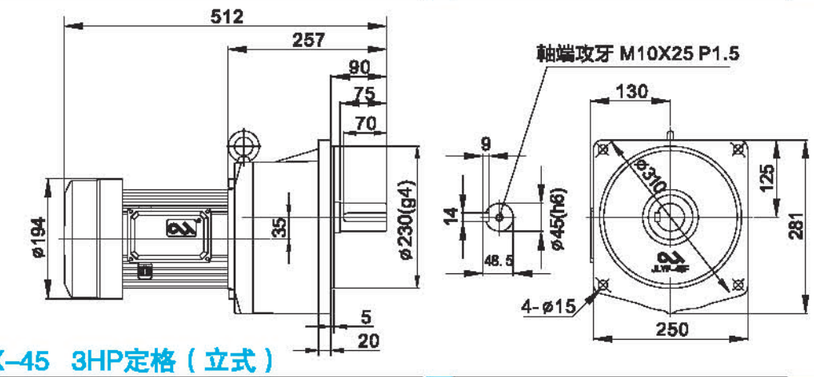

※ JLYP-45FX-45 3HP定格（立式）

減速機							
	輸出軸轉速	28.78	23.74	18.72	17.83	15.6	14.32	11.69
	公稱比數	1/50	1/60	1/75	1/80	1/90	1/100	1/120
	扭矩kg-m	68.53	83.08	105.36	110.62	126.43	137.74	168.72
	出力軸荷重kg	1600	1600	1600	1600	1600	1600	1600

馬達				
	馬達	三相	絕緣等級	F/H
	使用額度	定格15分	防護等級	IP55/IP68
	頻率	50HZ	滿載轉速	1420
	電壓	380V	滿載電流	5.6A

剎車		
	靜摩擦力	4.0kg-M
	制動率	≥200%
	動作電流	DC 0.58A

※以上尺寸如有變動不另行通知，其他比數及特殊要求可定制

2.2KW

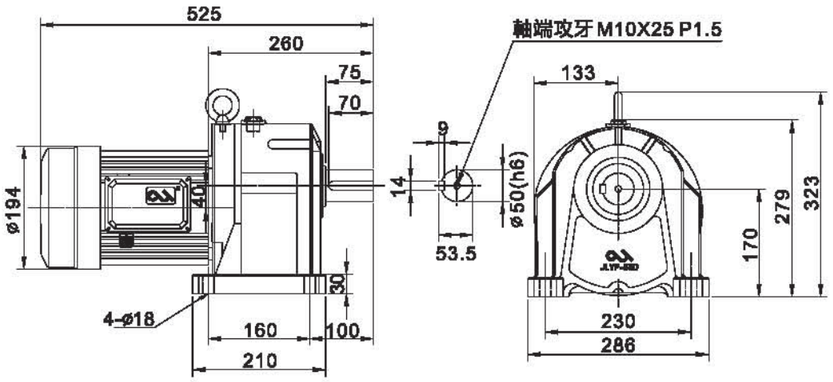

※ JLYP–50DX–50 3HP定格（臥式）

減速機							
輸出軸轉速	23.1	18.7	17.46	16.7	14.44	11.98
公稱比數	1/60	1/75	1/80	1/85	1/100	1/120
扭矩kg-m	85.38	105.47	112.96	118.11	136.59	164.64
出力軸荷重kg	1800	1800	1800	1800	1800	1800

馬達			
馬達	三相	絕緣等級	F/H
使用額度	定格15分	防護等級	IP55/IP68
頻率	50HZ	滿載轉速	1420
電壓	380V	滿載電流	5.6A

剎車	
靜摩擦力	4.0kg-M
制動率	≥200%
動作電流	DC 0.58A

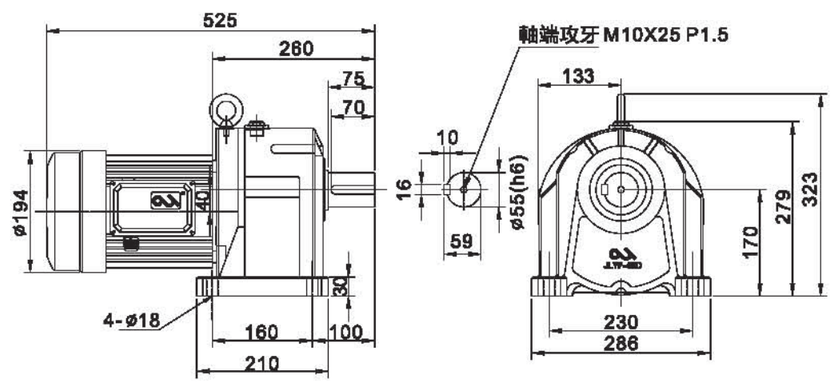

※ JLYP–50DX–55 3HP定格（臥式）

減速機						
輸出軸轉速	23.1	18.7	17.46	16.7	14.44	11.98
公稱比數	1/60	1/75	1/80	1/85	1/100	1/120
扭矩kg-m	85.38	105.47	112.96	118.11	136.59	164.64
出力軸荷重kg	2000	2000	2000	2000	2000	2000

馬達			
馬達	三相	絕緣等級	F/H
使用額度	定格15分	防護等級	IP55/IP68
頻率	50HZ	滿載轉速	1420
電壓	380V	滿載電流	5.6A

剎車	
靜摩擦力	4.0kg-M
制動率	≥200%
動作電流	DC 0.58A

※以上尺寸如有變動不另行通知，其他比數及特殊要求可定制

3.7KW

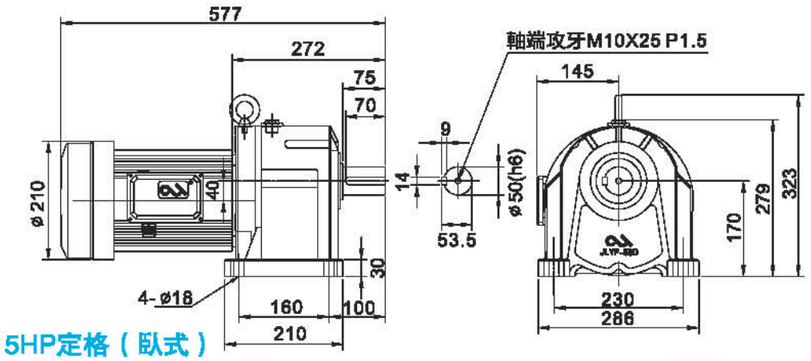

※ JLYP–50DX–50 5HP定格（臥式）

減速機				
輸出軸轉速	27.2	23.1	16.1	14.4
公稱比數	1/50	1/60	1/90	1/100
扭矩kg-m	121.95	143.6	206.03	230.36
出力軸荷重kg	1800	1800	1800	1800

馬達			
馬達	三相	絕緣等級	F/H
使用額度	定格15分	防護等級	IP55/IP68
頻率	50HZ	滿載轉速	1420
電壓	380V	滿載電流	8.2A

剎車	
靜摩擦力	5.0kg-M
制動率	≥200%
動作電流	DC 0.75A

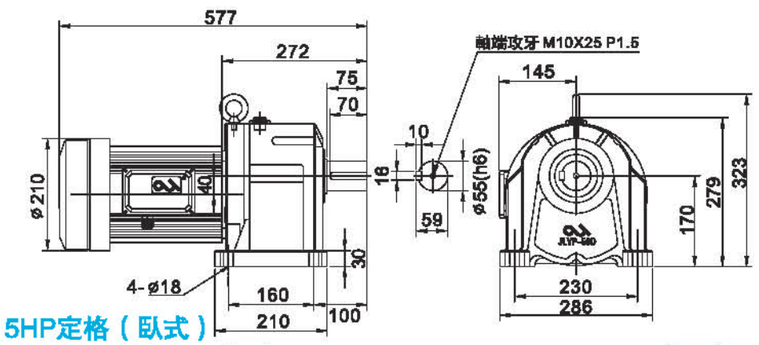

※ JLYP–50DX–55 5HP定格（臥式）

減速機				
輸出軸轉速	27.2	23.1	16.1	14.4
公稱比數	1/50	1/60	1/90	1/100
扭矩kg-m	121.95	143.6	206.03	230.36
出力軸荷重kg	2000	2000	2000	2000

馬達			
馬達	三相	絕緣等級	F/H
使用額度	定格15分	防護等級	IP55/IP68
頻率	50HZ	滿載轉速	1420
電壓	380V	滿載電流	8.2A

剎車	
靜摩擦力	5.0kg-M
制動率	≥200%
動作電流	DC 0.75A

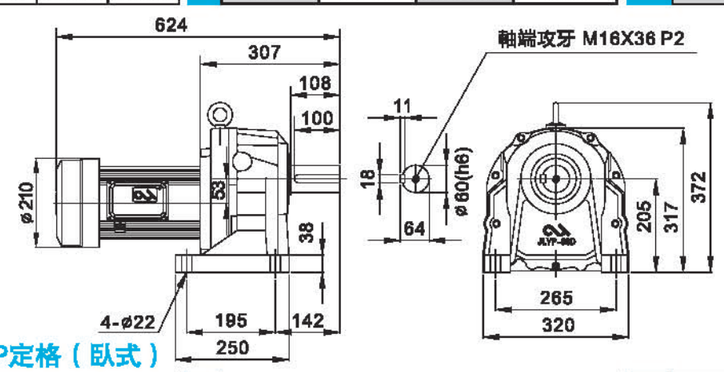

※ JLYP–60DX–60 5HP定格（臥式）

減速機				
輸出軸轉速	12.32	11.83	10.92	10.14
公稱比數	1/115	1/120	1/130	1/140
扭矩kg-m	269.25	280.4	303.77	327.14
出力軸荷重kg	2600	2600	2600	2600

馬達			
馬達	三相	絕緣等級	F/H
使用額度	定格15分	防護等級	IP55/IP68
頻率	50HZ	滿載轉速	1420
電壓	380V	滿載電流	8.2A

剎車	
靜摩擦力	5.0kg-M
制動率	≥200%
動作電壓	DC 0.75A

※以上尺寸如有變動不另行通知，其他比數及特殊要求可定制

5.5KW

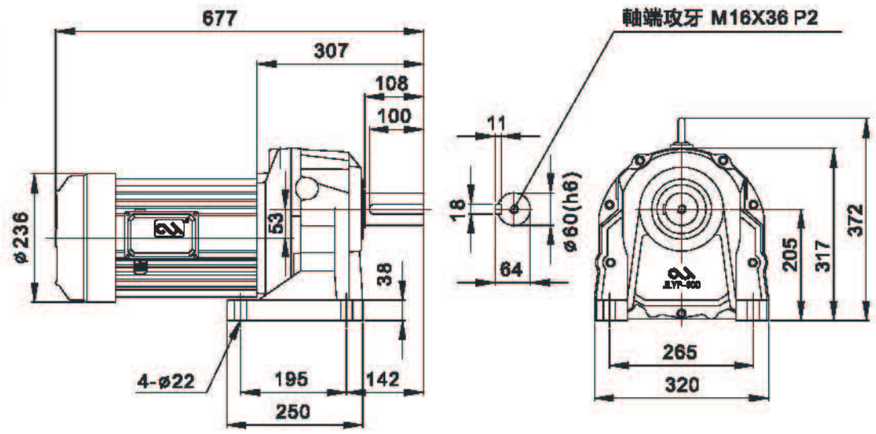

※ JLYP-60DX 7.5HP定格（臥式）

減速機						
輸出軸轉速	46.92	35.12	28.42	23.77	18.91	17.56
公稱比數	1/30	1/40	1/50	1/60	1/75	1/80
扭矩kg-m	105.09	140.4	173.5	207.44	260.76	280.8
出力軸荷重kg	2600	2600	2600	2600	2600	2600

馬達			
馬達	三相	絕緣等級	F/H
使用額度	定格15分	防護等級	IP55/IP68
頻率	50HZ	滿載轉速	1420
電壓	380V	滿載電流	16A

剎車	
靜摩擦力	9.0kg-M
制動率	≥200%
動作電流	DC 0.6A

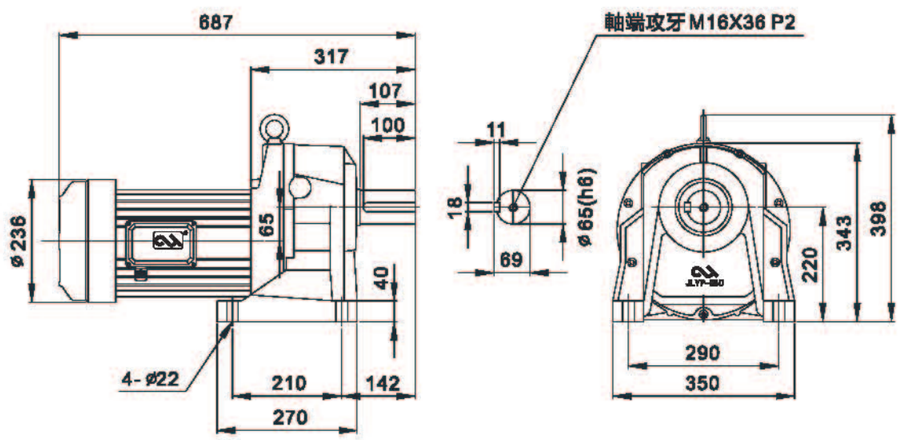

※ JLYP-65DX 7.5HP定格（臥式）

減速機				
輸出軸轉速	16.58	15.83	14.22	12.19
公稱比數	1/85	1/90	1/100	1/115
扭矩kg-m	297.4	311.49	346.76	404.51
出力軸荷重kg	3600	3600	3600	3600

馬達			
馬達	三相	絕緣等級	F/H
使用額度	定格15分	防護等級	IP55/IP68
頻率	50HZ	滿載轉速	1420
電壓	380V	滿載電流	16A

剎車	
靜摩擦力	9.0kg-M
制動率	≥200%
動作電流	DC 0.6A

※以上尺寸如有變動不另行通知，其他比數及特殊要求可定制

7.5KW

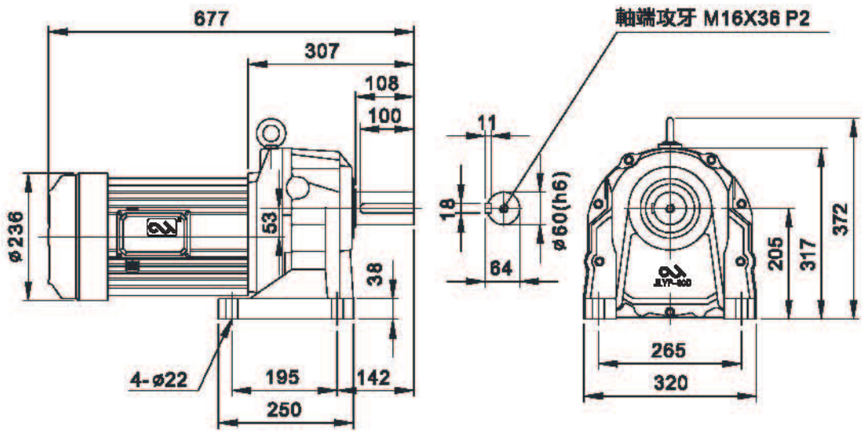

※ JLYP-60DX 10HP定格（臥式）

減速機					
輸出軸轉速	67.72	46.92	35.12	28.42	23.77
公稱比數	1/20	1/30	1/40	1/50	1/60
扭矩kg-m	99.29	143.31	194.46	236.59	282.88
出力軸荷重kg	2600	2600	2600	2600	2600

馬達			
馬達	三相	絕緣等級	F/H
使用額度	定格15分	防護等級	IP55/IP68
頻率	50HZ	滿載轉速	1420
電壓	380V	滿載電流	21A

剎車	
靜摩擦力	9.5kg-M
制動率	≥200%
動作電流	DC 0.6A

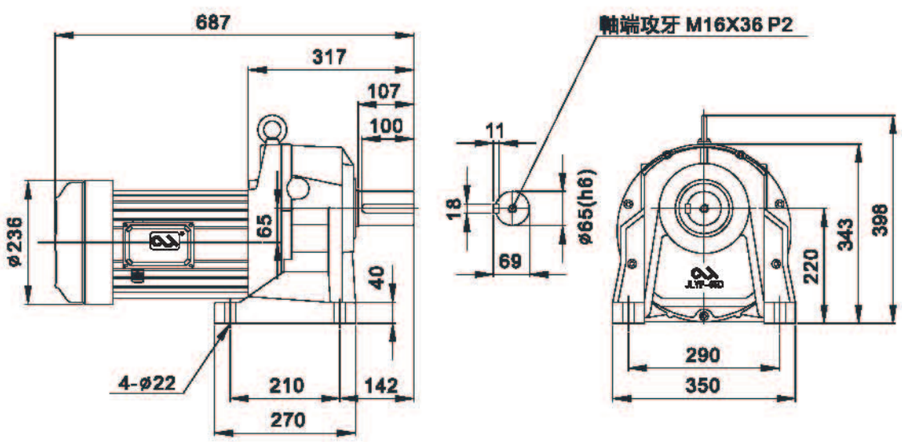

※ JLYP-65DX 10HP定格（臥式）

減速機			
輸出軸轉速	35.5	19.13	15.83
公稱比數	1/40	1/75	1/90
扭矩kg-m	189.41	351.49	424.76
出力軸荷重kg	3600	3600	3600

馬達			
馬達	三相	絕緣等級	F/H
使用額度	定格15分	防護等級	IP55/IP68
頻率	50HZ	滿載轉速	1420
電壓	380V	滿載電流	21A

剎車	
靜摩擦力	9.5kg-M
制動率	≥200%
動作電流	DC 0.6A

※以上尺寸如有變動不另行通知，其他比數及特殊要求可定制

帶手柄釋放剎車減速電機

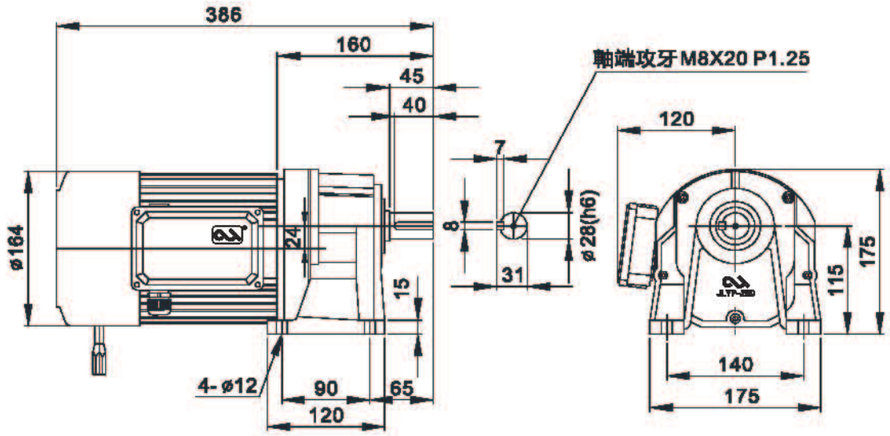

※ JLYP-28DXH 1.3HP(1.0KW)定格（臥式）

減速機	輸出軸轉速	34.16	31.35	27.86	23.88
	公稱比數	1/40	1/45	1/50	1/60
	扭矩kg-m	26.25	28.6	32.18	37.54
	出力軸荷重kg	400	400	400	400

馬達	馬達	三相	絕緣等級	F/H
	使用額度	定格15分	防護等級	IP55/IP68
	頻率	50HZ	滿載轉速	1420
	電壓	380V	滿載電流	2.8A

剎車	靜摩擦力	1.5kg-M
	制動率	≥200%
	動作電流	DC 0.229A

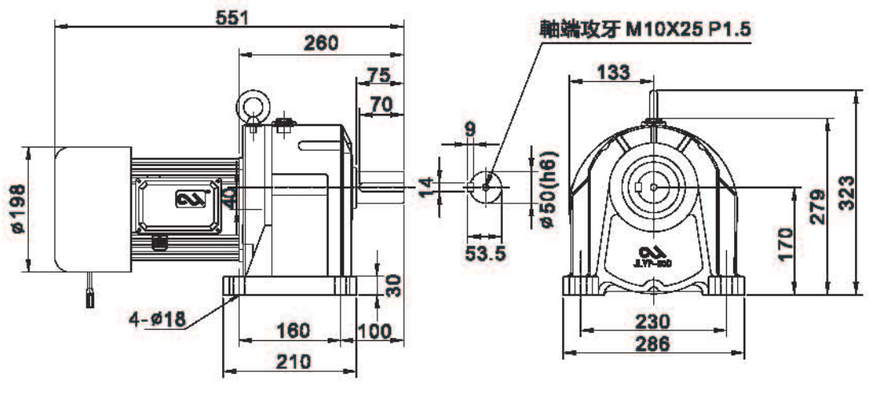

※ JLYP-50DXH 3HP(2.2KW)定格（臥式）

減速機	輸出軸轉速	23.1	18.7	17.46	16.7	14.44	11.98
	公稱比數	1/60	1/75	1/80	1/85	1/100	1/120
	扭矩kg-m	85.38	105.47	112.96	118.11	136.59	164.64
	出力軸荷重kg	1800	1800	1800	1800	1800	1800

馬達	馬達	三相	絕緣等級	F/H
	使用額度	定格15分	防護等級	IP55/IP68
	頻率	50HZ	滿載轉速	1420
	電壓	380V	滿載電流	5.6A

剎車	靜摩擦力	3.0kg-M
	制動率	≥200%
	動作電流	DC 0.58A

※以上尺寸如有變動不另行通知，其他比數及特殊要求可定制

電源裝置及接線方式

電源裝置

型　式	MH-20TC	MT-2	MH-16T
外　觀 尺寸 （W-H-D）	 （44-25-54）	 （33-23-17）	 （44-25-54）
特　長	無接點電壓控制輸出，適合高頻度使用 可采交流別切接綫，縮短制動時間	重量輕，體積小，價格低無需取付板，可內藏于接綫盒內可采交流別切接綫，縮短制動時間	使用成本高，可用於多種電壓，可選擇快速制動和緩制動兩種形式，無觸點輸出反應速度慢，直流觸點控制，反應速度快。
輸入電壓	AC 200/240V		AC 220/380/460V
輸出電壓	DC 90/108V		DC 99/171/207V
輸出電流	DC 0.8A	DC 1.2A	DC 0.8A
絶緣抵抗	AC 1500V 1min		
使用周圍溫度	-20℃~40℃	-20℃~40℃	-20℃~40℃
重量	70g	25g	70g

接綫方式

分類	接線方式
A 交流同步切 3Φ*220V	AC 3Φ*220V 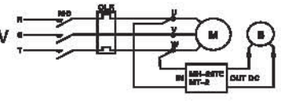
B 交流同步切 3Φ*380V	AC 3Φ*380V 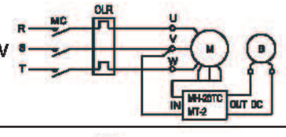
C 交流別切 3Φ*380V	AC 3Φ*380V 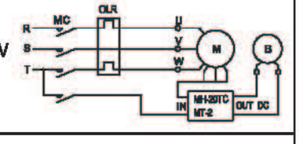
D 交流別切	AC 3Φ*380V AC 1Φ*220V 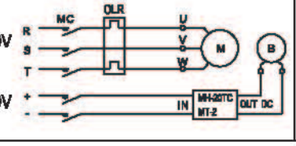
E 搭配變頻器	AC 3Φ*380V AC 1Φ*220V 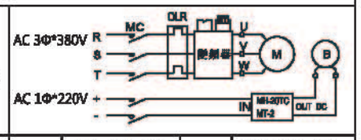
馬達接線 220V/380V	220V △ 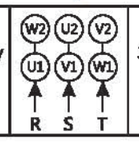 380V Y 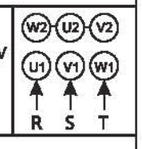

注：
1）請依照定額電壓輸入使用。
2）A適用於三相220V時接線該方式為軟剎車式。
B適用於三相380V時接線該方式為軟剎車式(出廠接線)。
C為快速切點方式又稱急剎車方式。
D為快速切點方式又稱急剎車方式(7.5HP及10HP須選用方式)
E適用於馬達有搭配變頻器。
3）馬達電源和制動器電源須同步。
M：馬達　B：制動器
OLR：過載保護器　MC：电磁接触器

減速電機使用說明書

一、使用上必須注意之事項

1. 環境條件
- 周圍溫度: −20℃~+40℃，相對濕度95%以下。
- 當您爲本產品設置覆蓋物時，覆蓋物不能密封，必須有通風口，以確保機體散熱正常。

2. 必須確保負荷的大小，容許開始運轉頻率等。
- 負荷的大小請以電流表檢查之。
- 電流呈安定時的負荷: 請設在銘牌板電流值以內。
- 電流呈變動時的負荷: 請盡可能修改機器之連結配比，或重新設計，或與經銷商聯系。若尚有變動情形時，請將最大值設于銘牌板電流值以內。
- 欲使之做逆旋轉時，要使其暫時停止再做逆旋轉。（即盡可能避免瞬間逆轉）因剎車器來令片會產生破損、故障，所以請避免之。若需本機瞬間停止。請加裝電磁制動器。以電磁制動器決定位置及over load時對制動器之互擋會產生破損故障。于是，在設置制動器時，要使用具有橡膠、彈簧、緩衝器等緩衝結構，以防止制動器動作時所產生的重大衝擊。

- 容計起動之動作頻率:
  起動頻率太高、負荷GD^2太大，則會產生破損、油封等情形，而使其潤滑洩出。使用時，若每小時起動次數超過30次時，請依特殊品訂購。

3. 安全上注意點
本產品上沒有設置熱保護器等安全設備，請務必另外設置熱繼電器等保護裝置。負荷過重時，有時會使馬達產生高溫，引起燒損現象。

4. 結合變頻器（inverter）運轉時之注意點

- 變頻器運轉之可否
  單相馬達不能配變頻器使用。
  三相馬達（包括附有的制動器）可與變頻器搭配運轉。（但制動器的電源應另設置不可與馬電源并聯使用）。
- 運轉可能範圍
  以馬達的速度來說，可在40~50HZ的範圍內運轉。
- 特性

(1)轉矩特性: 30~60HZ請使用定轉矩，而60~120HZ請利用定馬力特性使用之。
(2)噪音、振動及溫度的上升: 使用變頻控制比標准電源高出一些。
(3)建議使用頻率在40~60HZ，將可得到較具實用之轉矩特性。

- 壽命
  以超過60HZ之高速做長時間運轉時，則油封、軸承、齒輪等磨耗會加大，在做定期檢查時請特另注意之。

二、安裝

1. 安裝地點請符合下列條件者

- 容易做檢查的地方，并盡可能是乾通風的地方。
- 塵埃少且離火等熱源較遠的地方。
- 在塵埃和水滴較多處，對本機器會產生不良影響時，請用覆蓋物蓋住。覆蓋物不要密封，必須留有通氣口。（若需要防水機種，請另洽您的購買單位）

2. 安裝臺
- 安裝臺必須堅固、不振動。而且必須避免只系緊一部分（機體脚坐或法蘭面會破裂），

減速電機使用說明書

請將安裝面全部做機械加工，以使機體面完全接合于基坐。
- 啓動動作頻率太過激烈時，負荷變動太大時及如附有制動器等情形、負荷衝擊時請使用防松螺栓固定之。

3. 安裝方向
安裝方向可做多式樣選擇于采購時提示，請依采購提示條件做安裝。

4. 將傳動輪安裝于出力軸時
- 出力軸的制作公差爲h6.
- 安上時，應避免太勉强敲入，請以加熱方式。加熱是將敲入物之置于100℃左右的油中或温爐中，使之能做全部加熱。
- 安裝與中間或受到安裝較緊，必須敲入輪般時，請一定要使用塑膠槌輕輕敲入。太勉强敲入的話會使軸受到損傷。在此種情行時亦請使用加熱方式。

5. 與其他機器聯結時
- 直接連接方式，呈水平綫是非常重要的。
- 使用鏈輪等非直接連結方式請將出力軸與對方相連機器的軸正確平行，而且使鏈輪等中心綫之出力軸與對方相連結機器成直角做安裝。

(1)鏈輪等的齒輪節徑請概括略使之成: 齒徑 ≥ 3 × 出力軸徑，來選擇齒節徑。
(2)荷重的作用點
如果荷重作用于出力軸之前端軸的話，則會對出力軸及軸承產生不良影響。請將鏈輪齒輪等完全接觸于軸的根部，使荷重作用點傾向軸的根部部分。容許最大作用點是由出力軸中間部至出力軸徑以內。
(3)鏈條的彈性張力
使用鏈條驅動時，請使鏈條伸展，使之不會有松弛情形發生。鏈條發生松弛情形或太過伸張時，會在開始動作或停止時產生衝擊力，對本機器與聯結的機器產生不良影響。

6. 制動器回路的配綫
- 本機器爲直流制動器，但將直流電源裝置藏于端子箱內。（不需直流電源）
- 有時因爲制造的需要，是以附件處理，由客户自行連接。
- 同時開閉時，請當作全電壓開始運作。如作減電壓開始動作時，則制動器會因電壓不足，不能做正確動作，故制動器功能將失效，影響馬達扭力輸出。
- 變頻器運轉或減電壓開始動作時，請將整流子接于電源側（不與馬達并聯使用）或減壓開始動作器之電源處。

7. 接地
爲了防止漏電等事故，根據電氣工作物規定，有如表-1-類的應注意規定。接地端子請設定如下:

表−1

規定電壓	接地工事的類別	接地抵抗值
300V以下	第三種接地工事	100Ω以下
超過300V	第一種接地工事	10Ω以下
附有端子箱者（包括附有制動器）: 設置接地端子（以E記號或⏚表示）于端子箱內。		

三、試車

先檢查以上諸項，再依下列順序做試車:

(1)齒輪馬達是否完全安裝于安裝臺上。

(2)與連接機械是否充分連結。（連結平行度）

(3)配綫是否確實（是否符合本電機之最高負載電流額定）

(4)檢查完后，不加負荷做試車，并確認下列諸事:

- 稍插電源確認旋轉方向，如果旋轉方向反了，請變電源綫之連接。
- 是否有异常的振動、噪音。

(5)以無負荷運轉，假如没有异常則即可加上負荷，并且檢查以下。

- 是否有异常振動、噪音。
- 測定電流值之負荷是否適當，如在牌號板值以上，則減輕負荷，使之并入牌號板值以內。（或改用加大框號之產品）
- 以上如無异常發生，其運轉視爲合格，請并入正式運轉。

(6)運轉中發生停電時，請務必暫時將開關關掉。

四、保養與檢查

做一般、定期檢查時，請注意需調查下列諸點:

(1)溫度上升

- 馬達等級：標准齒輪馬達爲F級絶緣，全閉外扇構造，所以雖然馬達框架溫度比周圍高50℃左右亦屬正常。
- 指定使用（額定時間）之產品，其散熱方式爲自冷式，E或B、F級感應馬達，而且不可長時間連續運轉。
- 如果溫度高于以上時，必須停機檢查之。（因素：馬達或傳動系統負載异常）

(2)异常振動、噪音

正常情況下，本機器幾乎没有振動噪音。若有某些安裝异常使用，則常常會產生振動噪音，所以請特别留意。（當空載噪音值在70dB/1M以下時，是被容許的）

(3)馬達通風口有時會積聚髒物妨害通風，所以請常清除馬達外部，以確保馬達正常運轉工作溫升。

(4)定期檢查時，請以500V電阻測定電動機卷綫之絶緣抵抗，確認其有1MΩ以上，以避免感電之危險。

五、故障處理與咨詢

(1)發生故障時

藉由异常、故障的原因及處理（表-2），請在檢查后處理之。不能自力完成處理時，請詢問銷售商。

(2)本機器故障、訂購零件或有關其他咨詢時，請調查下列事項后再聯絡之:

- 形式（TYPE）
- 馬力（INPUT）
- 減速比（G.RATIO）
- 制造型號（SER.NO）

以上記載于牌板上。

六、安全

1. 本機不得裝置于高溫、火氣、易燃氣體、有機溶劑環境內。
2. 本機禁止搬運碰撞、落下、重物壓著。
3. 請指派純熟專業技術人員安裝、試車，并預防偶發危險事件。

減速電機使用說明書

七、保證

在正常狀況下使用保固一年。

表-2　异常或故障之情形

异常、故障的情形		引起故障的原因	處理方法
破損：出力軸鍵松弛、出力軸折斷		1. 出軸心不良 2. 輪殼安裝松動 3. V皮帶鍊張力過大	1. 使用于規定偏心以內 2. 采用淬火安上 3. 使其張力正常
電機能旋轉而出力軸不旋轉時:（減速機內鍵切斷）		1. 負荷GD^2大 2. 動作/停止頻率大，起動次數太密了 3. 負荷變動過大	1. 減少負荷GD^2 2. 考慮更換適當機型 3. 改善負荷情形
潤滑油脂洩出時		1. 潤滑油量過多 2. 油封安裝不良 3. 各部位松動	1. 使潤滑油正常量 2. 替換或矯正 3. 檢查并上緊所有螺絲
負荷起動有异常情形時	過　熱	1. 電壓下降 2. 部分地方過熱，軸承、油封不良 3. 齒輪箱過熱，潤滑油量不足 4. 負荷太大	1. 與電力公司討論 2. 替換 3. 使潤滑油量正常 4. 使其負荷正常或加大使用框號
	開關變熱 保險絲燒斷	1. 負荷太大 2. 開關、保險絲容量不足 3. 馬達故障	1. 使其負荷正常 2. 替換成正常容量 3. 檢查及修復
	振動比平時大	1. 軸承、齒輪不良 2. 負荷太大 3. 安裝强度不足 4. 安裝不良	1. 替換 2. 使其負荷正常 3. 補強之 4. 以平坦度檢查，并上緊螺栓
無負荷起動時	音量比平時大	1. 發出呻吟聲，馬達不良、定轉子相互摩擦 2. 連續音響、軸承不良 3. 斷續音：齒輪磨耗	1. 以無負荷不起動時爲基准檢查，并矯正 2. 替換 3. 磨損超過規定以上時要替換
	没聲音	1. 配綫斷綫 2. 定子綫圈斷綫	1. 檢查配綫 2. 請給專門工廠修理
	發出不均勻聲	1. 減速機部位入异物 2. 定子、旋轉子接觸 3. 馬達三相電源欠相	1. 請給專門工廠修理 2. 軸承破損（更換、校正） 3. 調查配綫及定子綫圈
	保險絲燒掉	1. 定子綫圈短路 2. 連接綫接觸不良	1. 請給專門工廠修理 2. 連接綫上緊改善

精密檢測設備

電機檢測設備

進口數控加工設備

滾齒設備

自動化設備

研磨設備

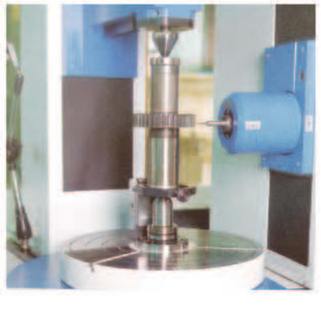

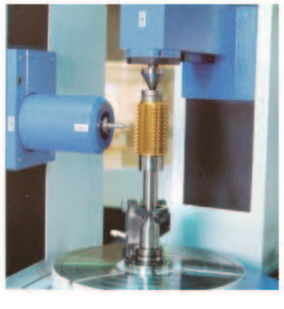

齒輪檢測中心